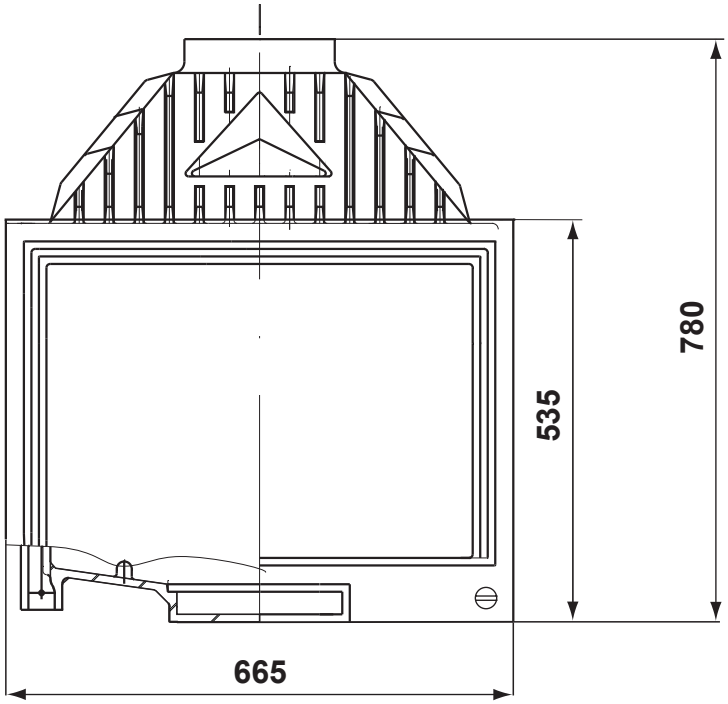
665
535
780

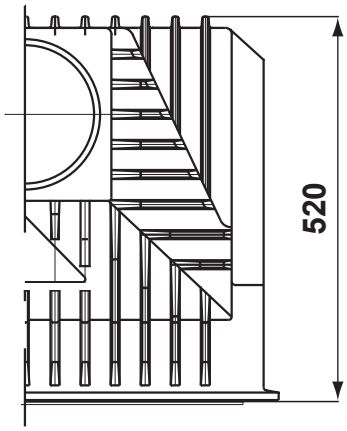
520