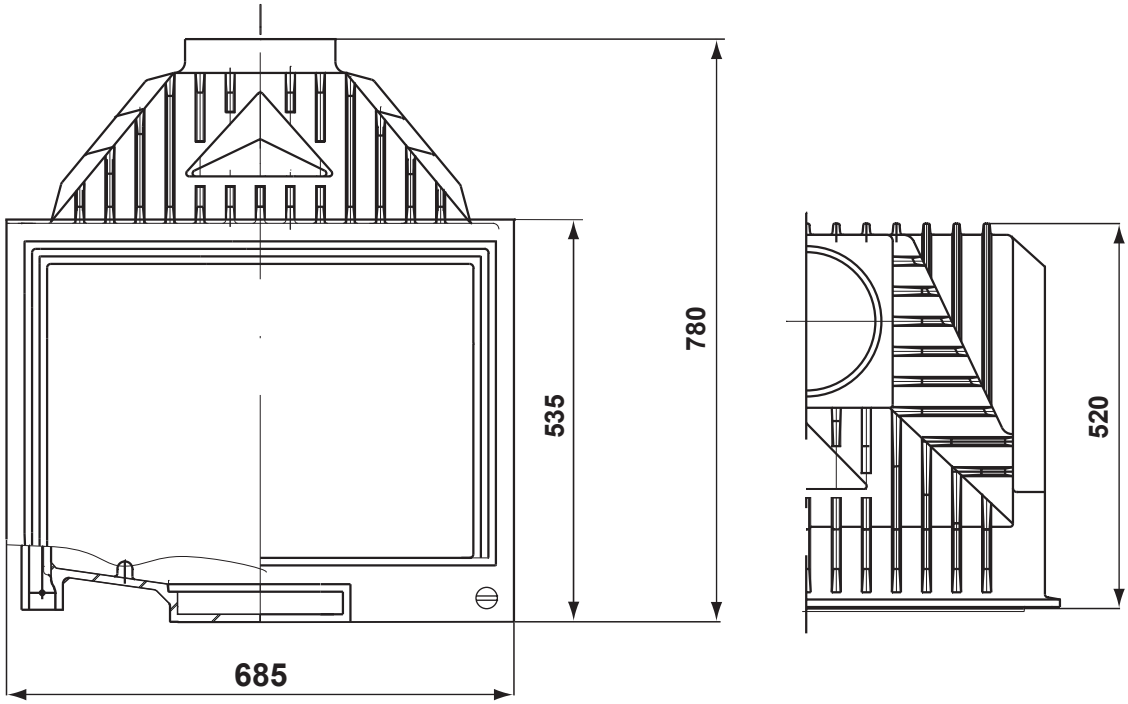
780
535
685
520