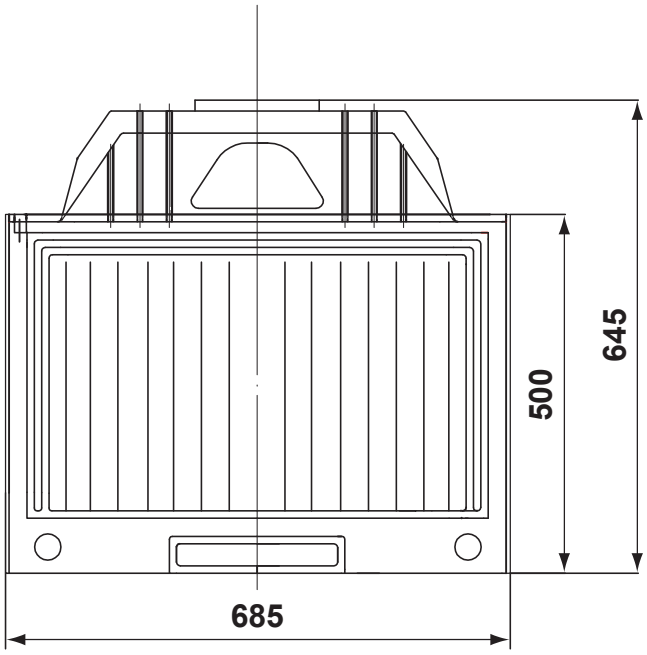
645
500
685

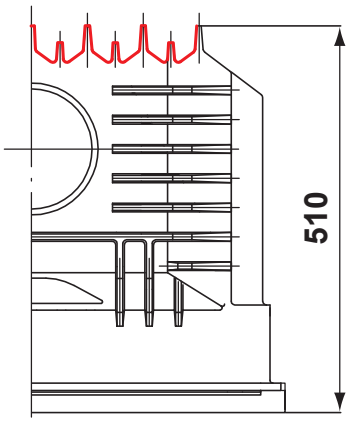
510