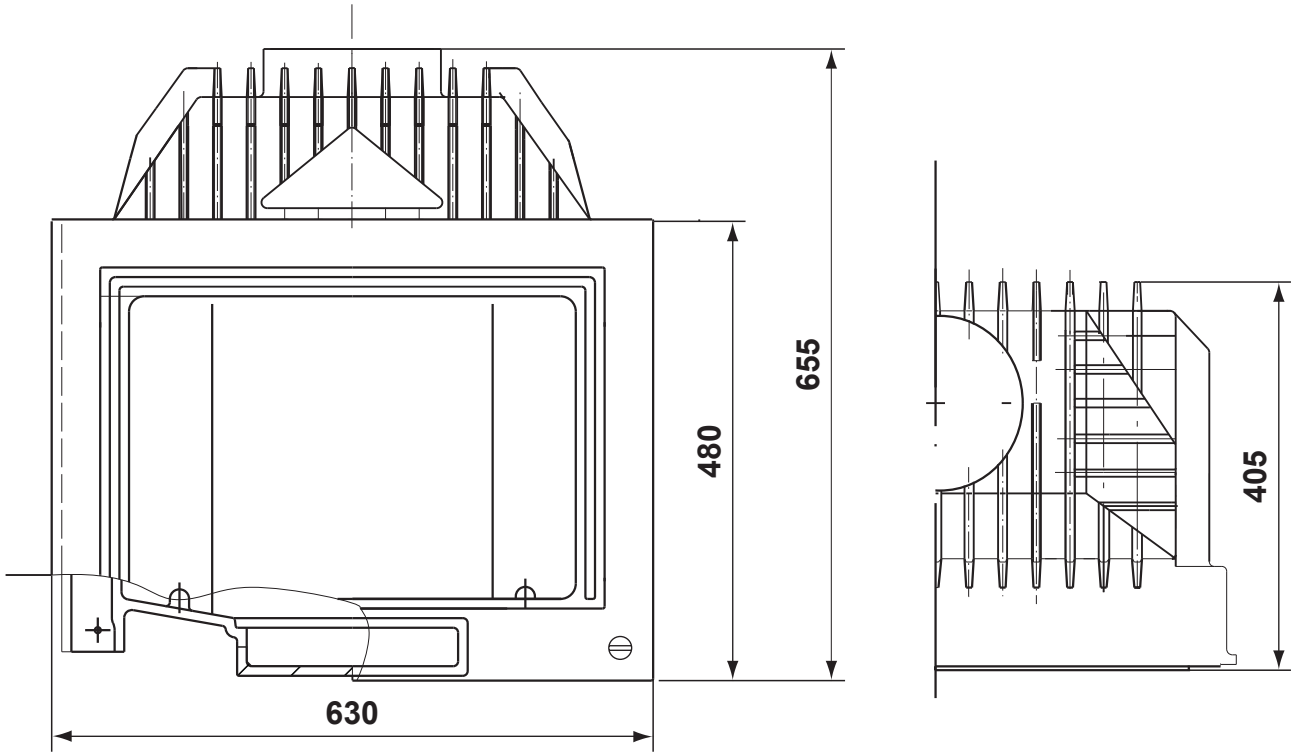
630
480
655
405