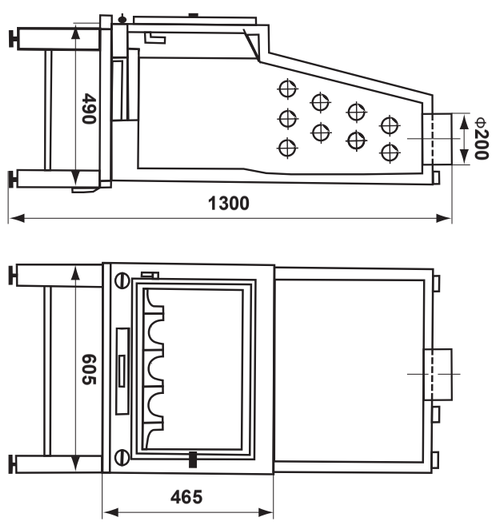
490
Φ200
1300
605
465