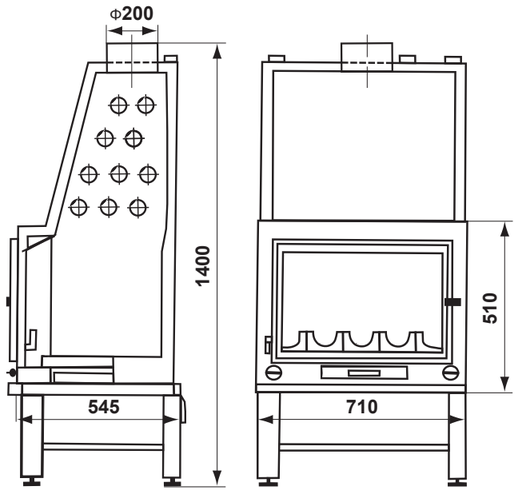
Φ200
1400
510
545
710