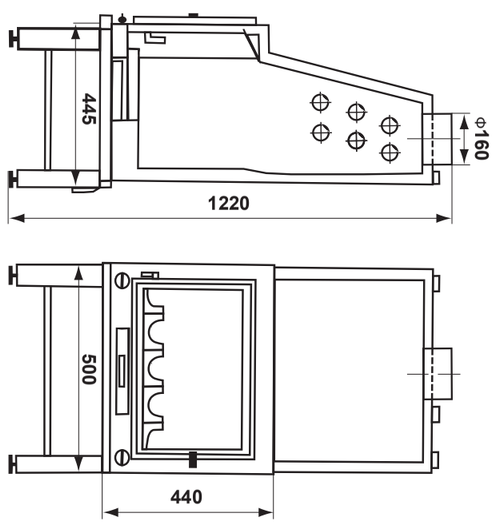
445
Φ160
1220
500
440