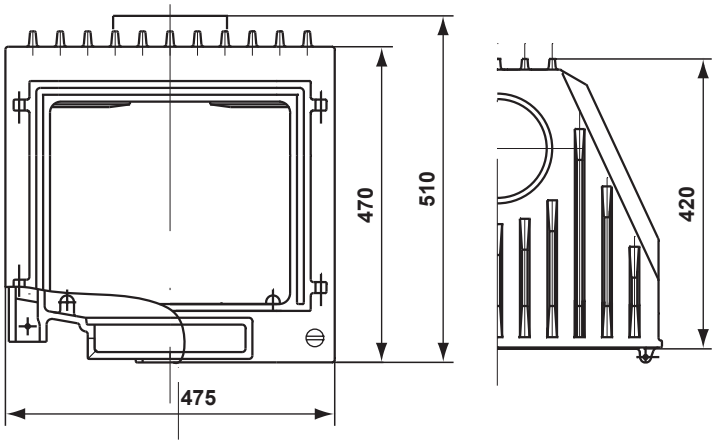
470
510
420
475