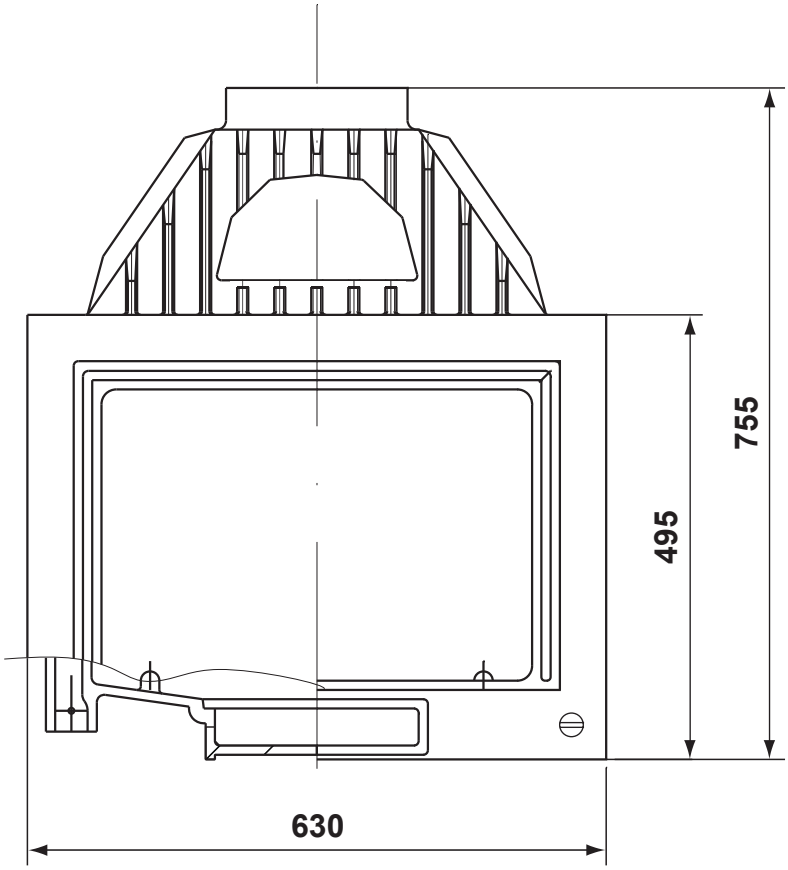
755
495
630

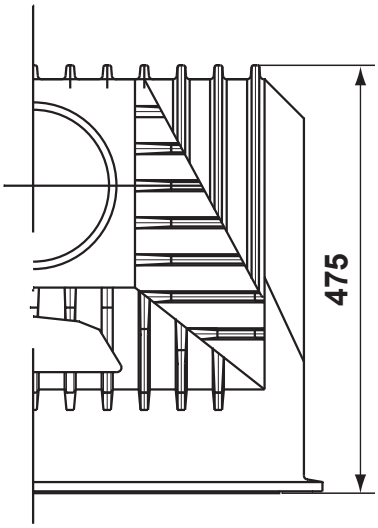
475