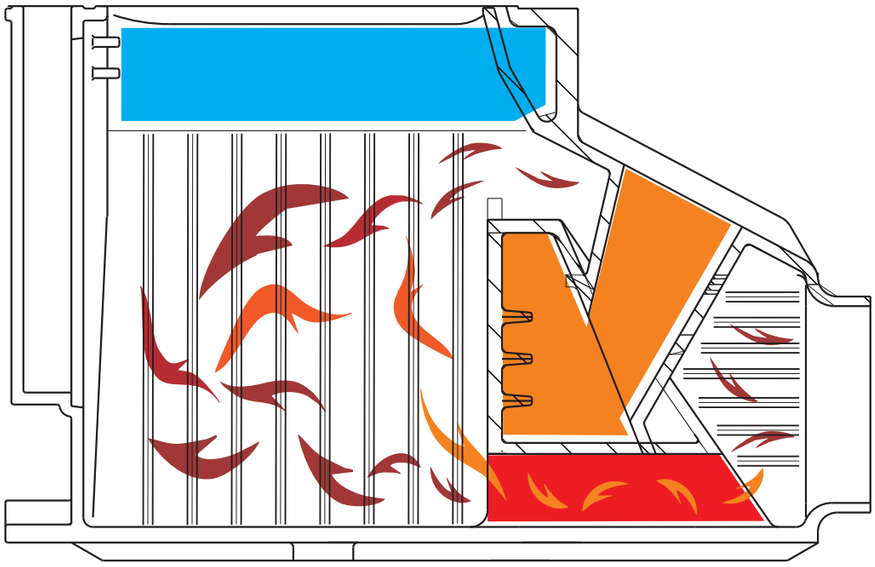

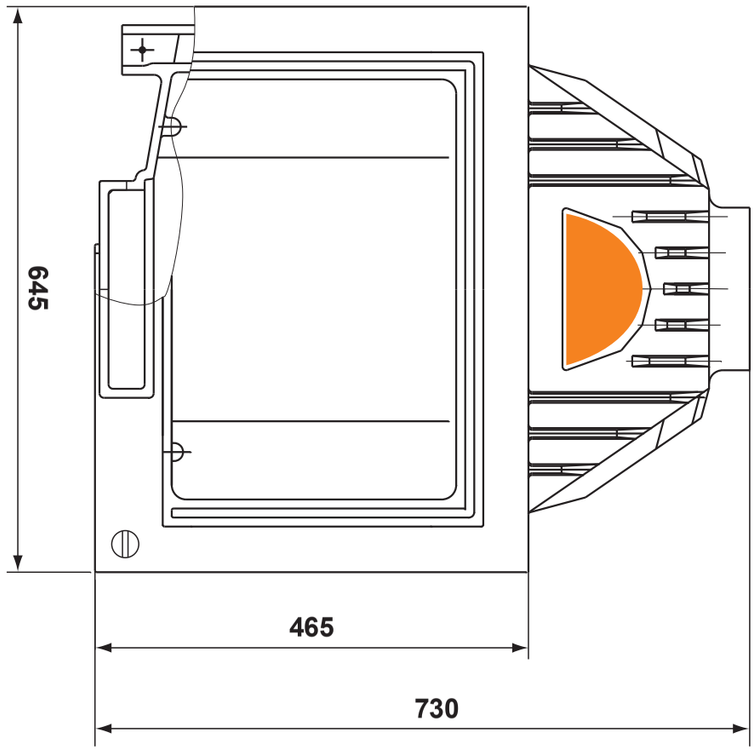
645
465
730

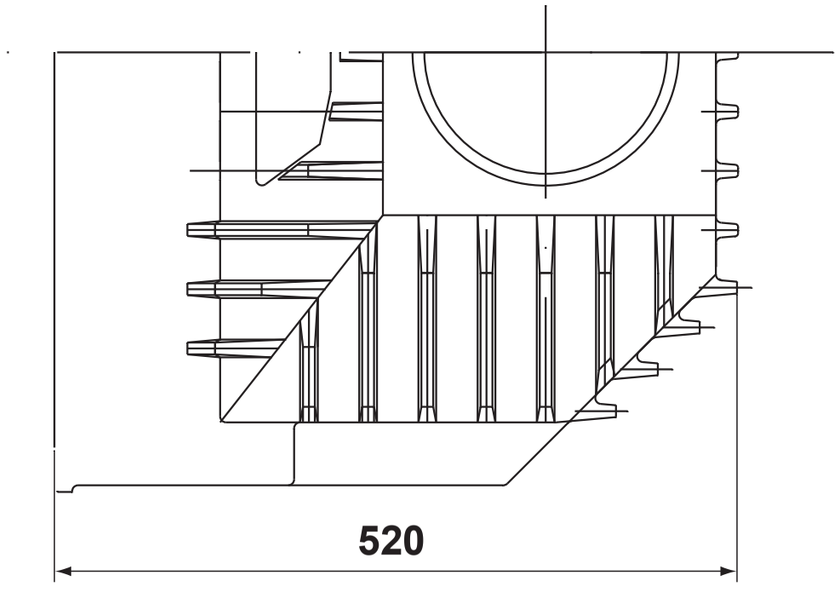
520