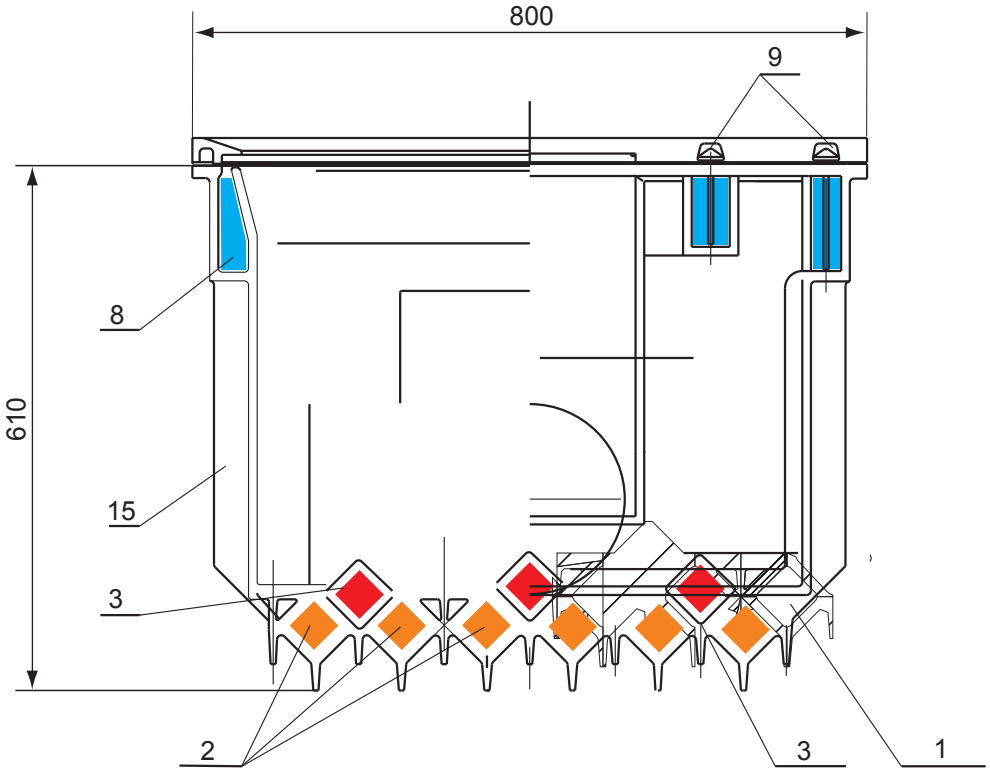
800
9
8
610
15
3
2
3
1