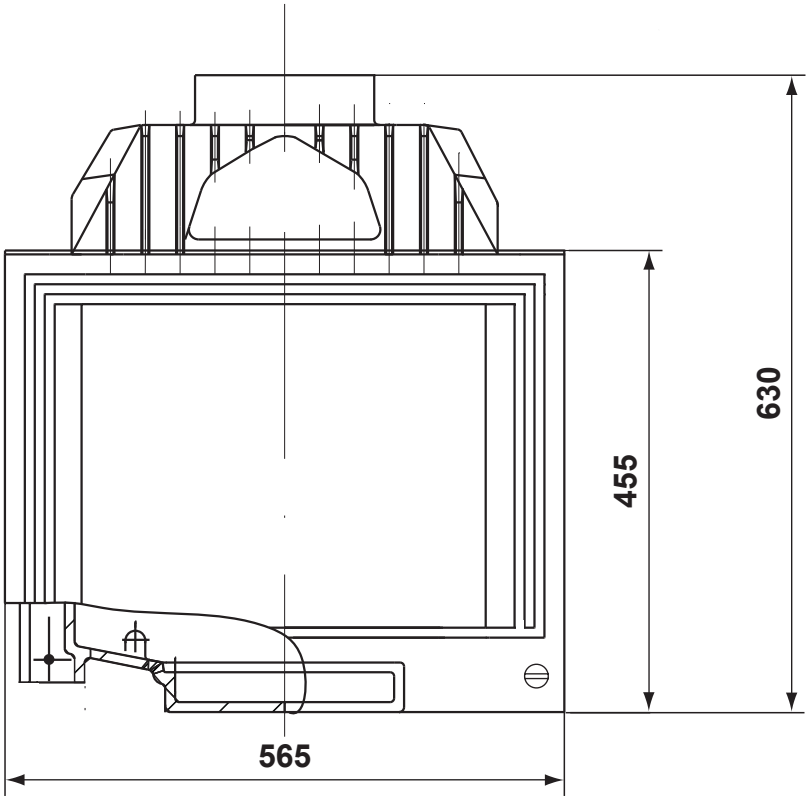
630
455
565

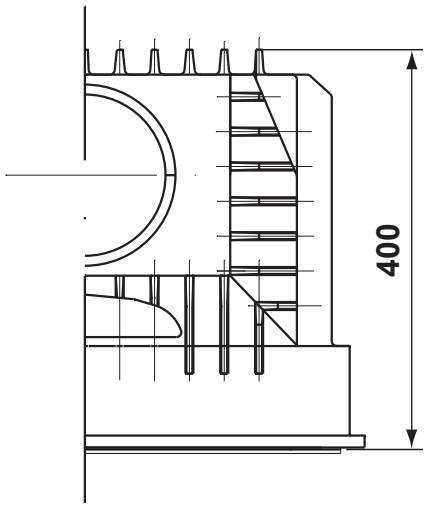
400