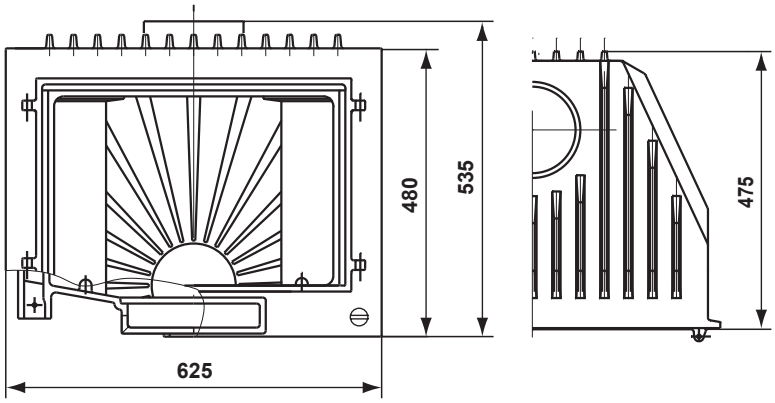
625
480
535
475