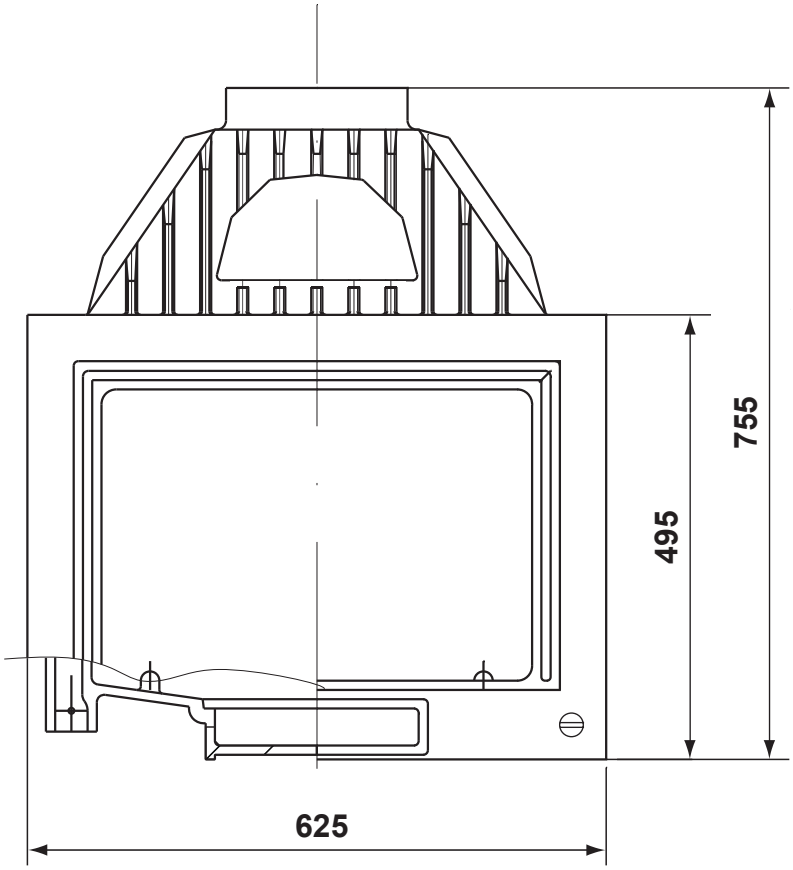
755
495
625

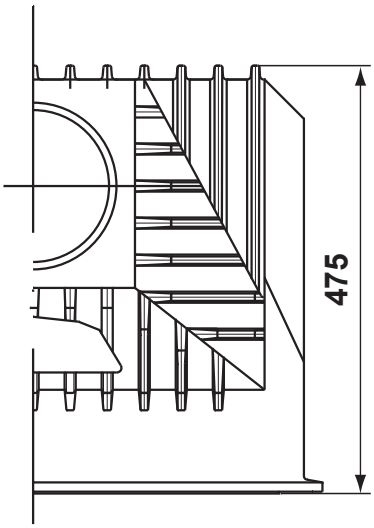
475